WIN BLOCK®

Система оконной безопасности

ИНСТРУКЦИЯ ПО МОНТАЖУ

(ВНУТРЕННЕЕ ПРИМЕНЕНИЕ)

ОСОБЕННОСТИ

- Не препятствует закрытию оконных створок.
- Благодаря использованию тонкого троса , толщиной 2,5 мм, изделие обладает эстетичным видом.
- Однако, в экстренных случаях, он может быть разрезан взрослыми с помощью плоскогубцев.
- Данное изделие защищено патентной заявкой и заявкой на регистрацию промышленного дизайна. Не подлежит копированию.(2018/06277 - 2018/03647)
- Изделие протестировано в лаборатории Стамбульского технического университета (İTÜ), путем воздействия грузом на разные стороны изделия. Подтверждено, что система оконной безопасности Winblock, представляющая собой сетку, состоящую из металлического троса, при правильном монтаже выдерживает вес до 250 кг.

ПРЕДУПРЕЖДЕНИЯ

- Данное изделие предназначено для защиты детей от выпадения из окна. В иных целях использование запрещено. Не подвергать перегрузке.
- Примите меры личной безопасности перед началом монтажа изделия.
- Монтаж данного изделия должен производиться в соответствии с инструкцией.
- Во время монтажа обязательно примите предохранительные меры, против падения вниз материалов и инструментов. Также убедитесь в отсутствии людей внизу, непосредственно под местом монтажа.
- Не разрешайте детям забираться на сетку, установленную на окне.
- После окончания монтажа, проверьте прочность установленной сетки, надавливая руками на нее с разных сторон. Убедитесь в том, что все детали прочно закреплены.
- Окна ПВХ имеют различные виды армирующих профилей, установленных во внутренней камере оконного профиля. Для предотвращения риска снижения величины допустимой нагрузки, при монтаже изделия крайне важно, чтобы крепежные болты монтировались непосредственно в армирующий профиль. После окончания монтажа проверьте прочность установленной сетки, путем надавливания на нее силой, большей чем та, которую может применить Ваш ребенок. Убедитесь, что все детали надежно закреплены.Если Вы не уверены в прочности самостоятельно произведенного монтажа, обратитесь за помощью к специалистам в данной области или фирмам-производителям окон ПВХ.

СОДЕРЖИМОЕ КОРОБКИ

1

Детали № 1
11-ти сантиметровый металический профиль с двойным отверстием

Окна среднего размера: **12x**

Окна большого размера: **16x**

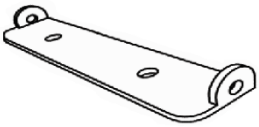

Самонарезающий винт

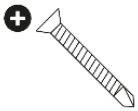

Окна среднего размера: **32x**

Окна большого размера: **40x**

5-ти сантиметровый металический профиль с одним отверстием

Окна среднего размера: **4x**

Окна большого размера: **4x**

Металлический трос в ПВХ оболочке

Окна среднего размера: **11 mt**

Окна большого размера: **16 mt**

2

Детали № 2
Клемма

Окна среднего размера: **4x**

Окна большого размера: **4x**

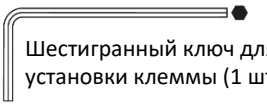

Шестигранный ключ для установки клеммы (1 шт)

3

Детали № 3
Крепежный шар

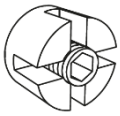

Окна среднего размера: **40x**

Окна большого размера: **60x**

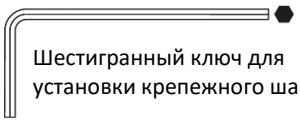

Шестигранный ключ для установки крепежного шара (1 шт)

ШАГ 1

Монтаж профиля

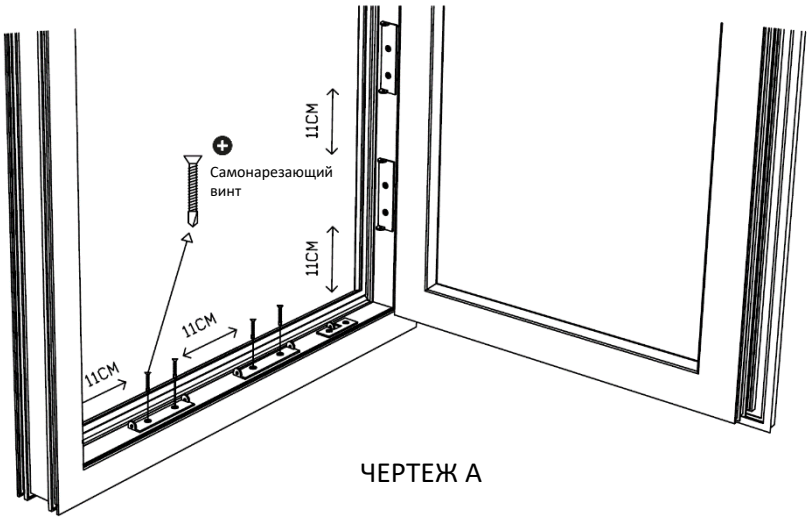

ЧЕРТЕЖ А

- Откройте створку окна. Выньте из коробки металлические профиля № 1, с двумя отверстиями, и расположите их на внутренней части окна, чтобы расстояние между ними составляло 11 см. (см. чертеж А) В зависимости от ширины створки,в случае необходимости, на последней части используйте металлические профили № 1, с одним отверстием.

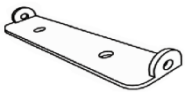

Металлический профиль №1, с двумя отверстиями

Металлический профиль №1, с одним отверстием

ШАГ 2

Натяжка троса

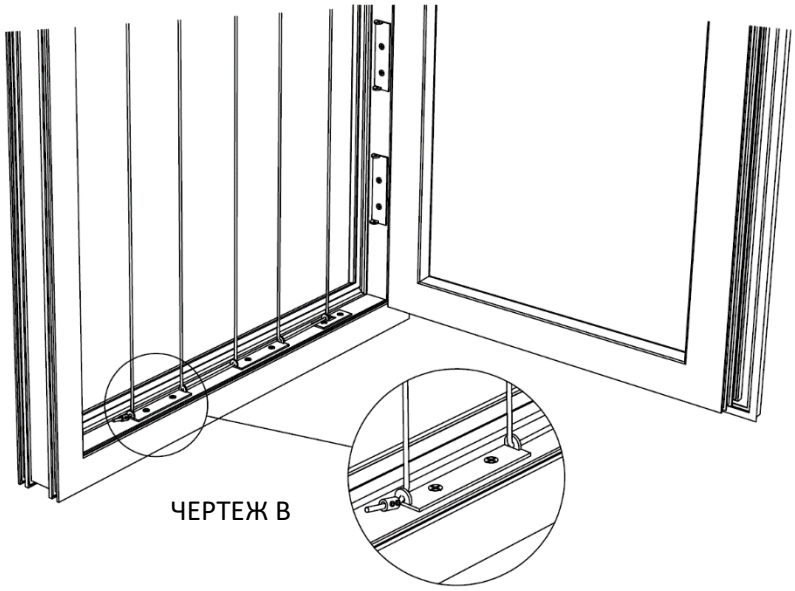

ЧЕРТЕЖ В

- Проденьте металлический трос через отверстия, находящиеся на металлических профилях №1, вертикально в направлении сверху вниз.(см. Чертеж-В)
- После окончания продевания троса, зачистить трос от ПВХ изоляции на 8-10 мм, наденьте клемму № 2 на конец троса и закрепите её с помощью шестигранного ключа. Натяните трос и также закрепите его другой конец второй клеммой № 2.
- После окончания натягивания троса вертикально, отрежьте его лишнюю часть с помощью плоскогубцев.
- В одинаковом порядке повторите все действия при натягивании троса горизонтально. Проденьте металлический трос через отверстия, находящиеся на металлических профилях №1, в горизонтальном направлении. Зачистить трос от ПВХ изоляции на 8-10 мм, наденьте клемму № 2 на конец троса, закрепите её с помощью шестигранного ключа, натяните трос и закрепите его другой конец второй клеммой № 2. Лишнюю часть троса отрежьте плоскогубцами.

Детали № 2 Клемма

ШАГ 3

Крепеж

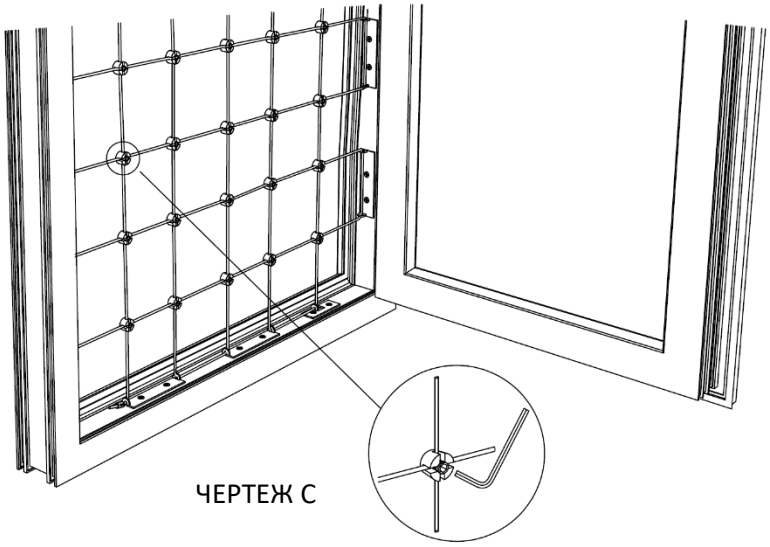

ЧЕРТЕЖ С

- На все точки пересечения металлических тросов наденьте крепежные шары № 3 и надежно закрепите ихс помощью шестигранного ключа.

Крепежный шар № 3

Компания ООО ТЭМК "ЭМПОС" является официальным дистрибьютором компании Winblock на территории Российской Федерации.

+7 495 190 01 02
info@winblock.ru
www.winblock.ru

Спасибо, что выбрали систему оконной безопасности Winblock.
Теперь можете спокойно открывать Ваши окна!

Приглашаем посетить наш сайт для просмотра видео о монтаже.

WIN BLOCK®

Система оконной безопасности

ИНСТРУКЦИЯ ПО МОНТАЖУ

(ВНЕШНЕЕ ПРИМЕНЕНИЕ)

ОСОБЕННОСТИ

- Не препятствует закрытию оконных створок.
- Благодаря использованию тонкого троса , толщиной 2,5 мм, изделие обладает эстетичным видом.
- Однако, в экстренных случаях, он может быть разрезан взрослыми с помощью плоскогубцев.
- Данное изделие защищено патентной заявкой и заявкой на регистрацию промышленного дизайна. Не подлежит копированию.(2018/06277 - 2018/03647)
- Изделие протестировано в лаборатории Стамбульского технического университета (İTÜ), путем воздействия грузом на разные стороны изделия. Подтверждено, что система оконной безопасности Winblock, представляющая собой сетку, состоящую из металлического троса, при правильном монтаже выдерживает вес до 250 кг.

ПРЕДУПРЕЖДЕНИЯ

- Данное изделие предназначено для защиты детей от выпадения из окна. В иных целях использование запрещено. Не подвергать перегрузке.
- Примите меры личной безопасности перед началом монтажа изделия.
- Монтаж данного изделия должен производиться в соответствии с инструкцией.
- Во время монтажа обязательно примите предохранительные меры, против падения вниз материалов и инструментов. Также убедитесь в отсутствии людей внизу, непосредственно под местом монтажа.
- Не разрешайте детям забираться на сетку, установленную на окне.
- После окончания монтажа, проверьте прочность установленной сетки, надавливая руками на нее с разных сторон. Убедитесь в том, что все детали прочно закреплены.
- Окна ПВХ имеют различные виды армирующих профилей, установленных во внутренней камере оконного профиля. Для предотвращения риска снижения величины допустимой нагрузки, при монтаже изделия крайне важно, чтобы крепежные болты монтировались непосредственно в армирующий профиль. После окончания монтажа проверьте прочность установленной сетки, путем надавливания на нее силой, большей чем та, которую может применить Ваш ребенок. Убедитесь, что все детали надежно закреплены.Если Вы не уверены в прочности самостоятельно произведенного монтажа, обратитесь за помощью к специалистам в данной области или фирмам-производителям окон ПВХ.

СОДЕРЖИМОЕ КОРОБКИ

1

Детали № 1
11-ти сантиметровый металический профиль с двойным отверстием

Окна среднего размера: **12x**

Окна большого размера: **16x**

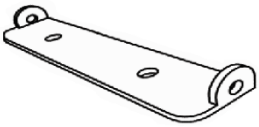

5-ти сантиметровый металический профиль с одним отверстием

Окна среднего размера: **4x**

Окна большого размера: **4x**

Самонарезающий винт

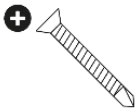

Окна среднего размера: **32x**

Окна большого размера: **40x**

Металлический трос в ПВХ оболочке

Окна среднего размера: **11 mt**

Окна большого размера: **16 mt**

2

Детали № 2
Клемма

Окна среднего размера: **4x**

Окна большого размера: **4x**

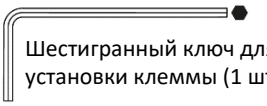

Шестигранный ключ для установки клеммы (1 шт)

3

Детали № 3
Крепежный шар

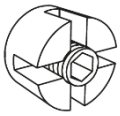

Окна среднего размера: **40x**

Окна большого размера: **60x**

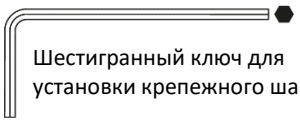

Шестигранный ключ для установки крепежного шара (1 шт)

ШАГ 1

Монтаж профиля

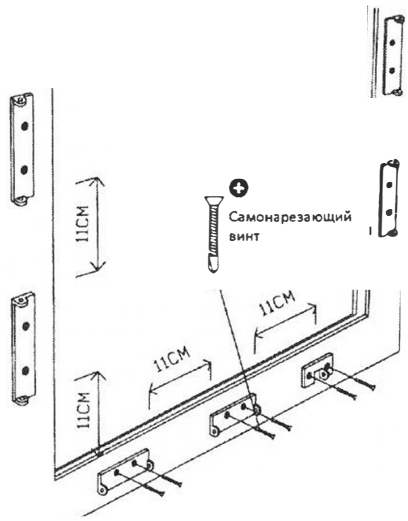

ЧЕРТЕЖ А

- Откройте створку окна. Выньте из коробки металлические профиля № 1, с двумя отверстиями, и расположите их на внутренней части окна, чтобы расстояние между ними составляло 11 см. (см. чертеж А) В зависимости от ширины створки,в случае необходимости, на последней части используйте металлические профили № 1, с одним отверстием.

Металлический профиль №1, с двумя отверстиями

Металлический профиль №1, с одним отверстием

ШАГ 2

Натяжка троса

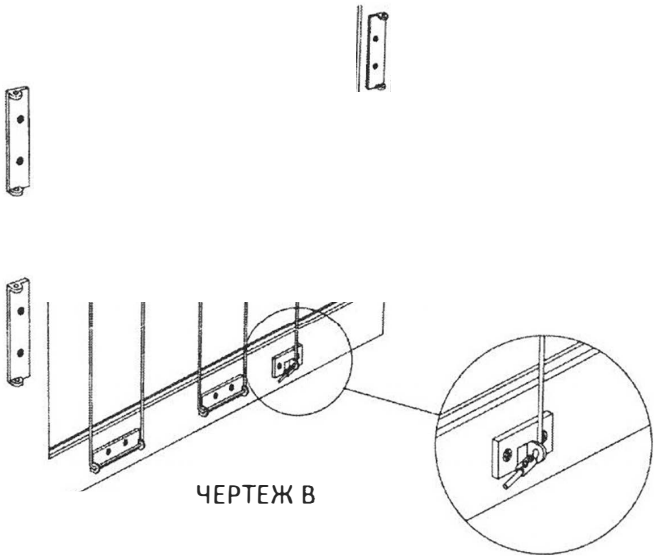

ЧЕРТЕЖ В

- Проденьте металлический трос через отверстия, находящиеся на металлических профилях №1, вертикально в направлении сверху вниз.(см. Чертеж-В)
- После окончания продевания троса, зачистить трос от ПВХ изоляции на 8-10 мм, наденьте клемму № 2 на конец троса и закрепите её с помощью шестигранного ключа. Натяните трос и также закрепите его другой конец второй клеммой № 2.
- После окончания натягивания троса вертикально, отрежьте его лишнюю часть с помощью плоскогубцев.
- В одинаковом порядке повторите все действия при натягивании троса горизонтально. Проденьте металлический трос через отверстия, находящиеся на металлических профилях №1, в горизонтальном направлении.Зачистить трос от ПВХ изоляции на 8-10 мм, наденьте клемму № 2 на конец троса, закрепите её с помощью шестигранного ключа, натяните трос и закрепите его другой конец второй клеммой № 2. Лишнюю часть троса отрежьте плоскогубцами.

Детали № 2 Клемма

ШАГ 3

Крепеж

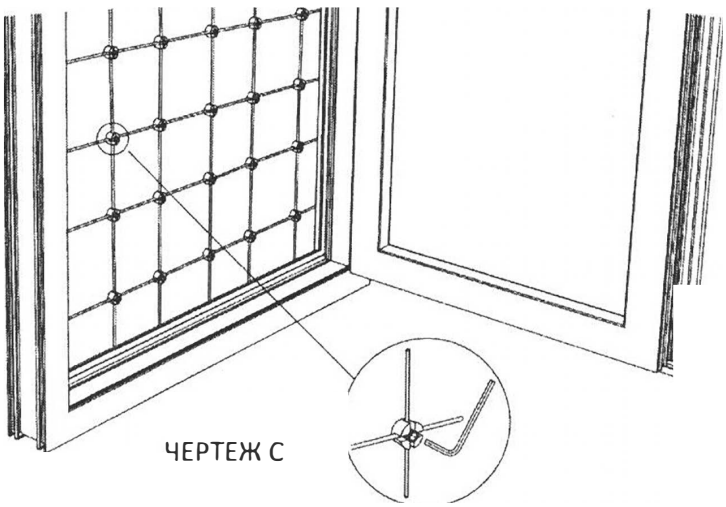

ЧЕРТЕЖ С

- На все точки пересечения металлических тросов наденьте крепежные шары № 3 и надежно закрепите ихс помощью шестигранного ключа.

Крепежный шар № 3.

Компания ООО ТЭМК "ЭМПОС" является официальным дистрибьютором компании Winblock на территории Российской Федерации.

+7 495 190 01 02
info@winblock.ru
www.winblock.ru

Спасибо, что выбрали систему оконной безопасности Winblock.
Теперь можете спокойно открывать Ваши окна!

Приглашаем посетить наш сайт для просмотра видео о монтаже.